Le polyvalent.

BEAT®

VM7000

VM3500

VM1300

DÉCOUVREZ TOUTE LA GAMME DE PRODUITS MEILI

Siège Viktor **Meili AG**
Brestenburgstrasse 6
CH-8862 Schübelbach
Tél. +41 (0)55 225 01 01
info@meiliswiss.com

Viktor **Meili SA**
Les Carrières du Lessus 3
CH-1867 St.-Triphon
Tél. +41 (0)27 346 16 68
fr@meiliswiss.com

www.meiliswiss.com

hannomayr.communication

RETO®

Le polyvalent.

CONSTRUIT POUR POUVOIR TOUT FAIRE.

POLYVALENT

Il est conçu pour être utilisé toute l'année, en hiver comme en été, sous la pluie, la tempête et la neige. Avec une charge utile de 3,2 tonnes et un moteur de 150 CV optimisé pour la vitesse, le couple et la consommation. Le nouveau RETO®, le puissant Bestseller parmi les polyvalents Meili avec une gamme d'applications extrêmement large: service hivernal, nettoyage des rues, travaux de transport et entretien des parcs et des paysages.

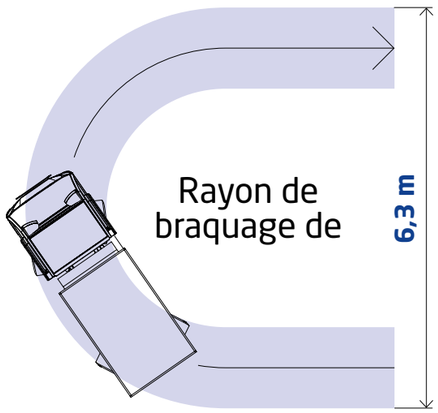

TOUJOURS UNE LONGUEUR D'AVANCE

La nouvelle génération de véhicules municipaux Meili se concentre sur le nouveau design ergonomique de la cabine avec la technologie d'éclairage correspondante et le concept d'entraînement développé en interne avec un moteur Euro 6, respectueux de l'environnement, intégré. La facilité d'entretien, la simplicité d'utilisation et la capacité de charge élevée font de RETO® un véhicule pionnier confortable et performant dans l'espace des Alpes.

Le rayon de braquage de 6,3 mètres est également unique et permet de naviguer sans effort sur les routes étroites.

INNOVANT, FIABLE, FABRIQUÉ EN SUISSE

Sa grande flexibilité et sa robustesse font de RETO® le polyvalent idéal pour la ville et la campagne tout au long de l'année. Sa grande fabrication interne en fait un symbole de la précision et de la qualité suisse.

En deux ans seulement, le nouveau véhicule de série innovant a entièrement été développé en Suisse.
De plus, Meili développe également des véhicules individuels fabriqués selon les spécifications du client.

NOUVEAU CONCEPT DE LUMIÈRE

Les lampes DEL commutables s'adaptent de manière optimale pour l'utilisation avec des appareils supplémentaires. Exclusif: Les phares DEL en option pour une vue générale parfaite.

PUISSANTE TRANSMISSION HYDROSTATIQUE

La transmission hydrostatique à faible consommation de carburant et optimisé en ce qui concerne le bruit a été développée par Meili, avec des pièces de BOSCH-Rexroth®. Elle permet un comportement de conduite précis et sans à-coups.

CONCEPT D'ENTRAÎNEMENT UNIQUE

Le nouveau concept d'entraînement avec transmission intégrale permanente convainc par son utilisation économe en énergie et son rendement élevé.

TECHNOLOGIE DEL INTÉGRÉE

Les feux de position, les feux de circulation diurnes et les clignotants à la technologie DEL écologique garantissent la meilleure visibilité possible sur la vue panoramique et à longue distance.

DESIGN MODERNE DE LA CABINE

Avec le nouveau design de la cabine, la simplicité, la clarté et la convivialité sont nos priorités absolues.
Les vitres avant et arrières généreuses offrent une vue panoramique optimale.

GRAND ÉCRAN INNOVANT

Le nouvel écran pratique avec caméra de recul intégrée et fonction de diagnostic à distance permet une utilisation simple et intuitive pendant la conduite.

DONNÉES TECHNIQUES *RETO®*
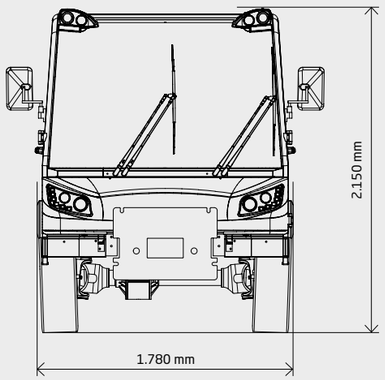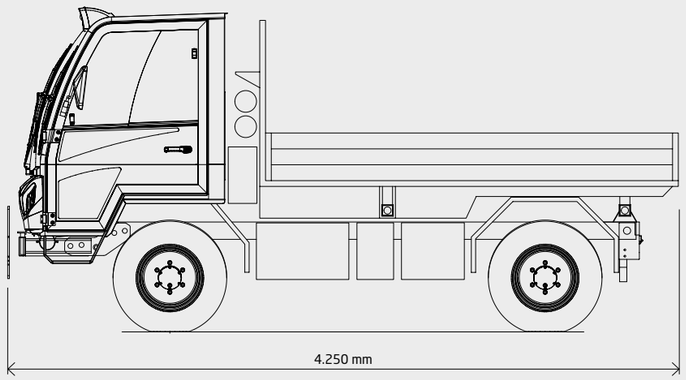
	Largeur: 1.780 mm	Rayon de braquage: 6,3 m
	Longueur: 4.250 mm	Taille du pont: 1.680 x 2.500 mm
	Hauteur: 2.150 mm	Entraînement: Hydrostatique
	Poids: 6.400 kg	VMax: 45 km/h
	Charge utile: 3.200 kg	Nombres de places assises: 3
	Empattement: 2.300 - 2.600 mm	Norme en matière de gaz d'échappement: Euro 6 filtre à particules + Ad Blue