Le polyvalent.

UELI®

BEAT®

RETO®

URS® ML

DÉCOUVREZ TOUTE LA GAMME DE PRODUITS MEILI

Siège Viktor **Meili AG**
Brestenburgstrasse 6
CH-8862 Schübelbach
Tél. +41 (0)55 225 01 01
info@meiliswiss.com

Viktor **Meili SA**
Les Carrières du Lessus 3
CH-1867 St.-Triphon
Tél. +41 (0)27 346 16 68
vente@meiliswiss.com

www.meiliswiss.com

tincx.

URS®

Le polyvalent.

NOUVEAU CONCEPT DE LUMIÈRE

Les lampes LED commutables s'adaptent de manière optimale pour l'utilisation avec des appareils supplémentaires. Exclusif: les phares LED en option pour une vue générale parfaite.

PUISSANTE TRANSMISSION HYDROSTATIQUE

La transmission hydrostatique à faible consommation de carburant et optimisé en ce qui concerne le bruit a été développée par Meili, avec des pièces de BOSCH-Rexroth®. Elle permet un comportement de conduite précis et sans à-coups.

CONCEPT D'ENTRAÎNEMENT UNIQUE

Le nouveau concept d'entraînement avec transmission intégrale permanente convainc par son utilisation économe en énergie et son rendement élevé.

TECHNOLOGIE LED INTÉGRÉE

Les feux de position, les feux de circulation diurnes et les clignotants à la technologie DEL écologique garantissent la meilleure visibilité possible sur la vue panoramique et à longue distance.

DESIGN MODERNE DE LA CABINE

Avec le nouveau design de la cabine, la simplicité, la clarté et la convivialité sont nos priorités absolues.
Les vitres avant et arrières généreuses offrent une vue panoramique optimale.

GRAND ÉCRAN INNOVANT

Le nouvel écran pratique avec caméra de recul intégrée et fonction de diagnostic à distance permet une utilisation simple et intuitive pendant la conduite.

CONSTRUIT POUR POUVOIR TOUT FAIRE.

UN OUTIL POLYVALENT POUR LES CHARGES IMPORTANTES

Il est conçu pour être utilisé toute l'année, en hiver comme en été, sous la pluie, la tempête et la neige. Avec une charge utile de 5,0 tonnes et un moteur de 155 ch optimisé en termes de régime, de couple et de consommation. Le nouveau *URS®*, la plus puissante des machines à tout faire de Meili, avec des possibilités d'utilisation incroyablement variées: pour le service hivernal, le nettoyage des routes, les travaux de transport et l'entretien des parcs et des paysages.

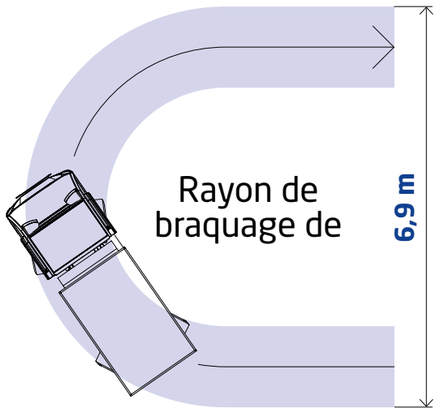

TOUJOURS UNE LONGUEUR D'AVANCE

La nouvelle génération de véhicules communaux Meili se caractérise par un nouveau design de cabine ergonomique avec une technique d'éclairage correspondante et un concept de propulsion développé en interne avec un moteur Euro 6 intégré et respectueux de l'environnement. La grande facilité d'entretien, la simplicité d'utilisation et la grande capacité de charge font de l'*URS®* un pionnier confortable et efficace dans l'espace alpin.

Le rayon de braquage de 6,9 mètres est également unique en son genre, ce qui permet de naviguer sans effort sur les routes étroites.

INNOVANT, FIABLE, FABRIQUÉ EN SUISSE

Sa grande flexibilité et sa robustesse font de l'*URS®* un outil polyvalent optimal toute l'année, en ville comme à la campagne. Sa grande fabrication interne en fait un symbole de la précision et de la qualité suisse.

En deux ans seulement, le nouveau véhicule de série innovant a entièrement été développé en Suisse. De plus, Meili développe également des véhicules individuels fabriqués selon les spécifications du client.

DONNÉES TECHNIQUES *URS®*
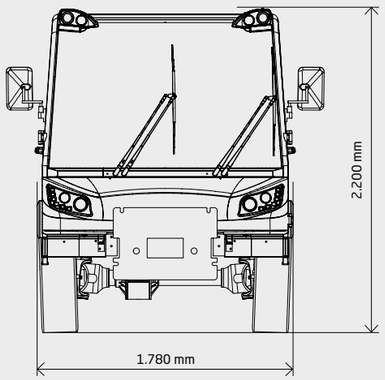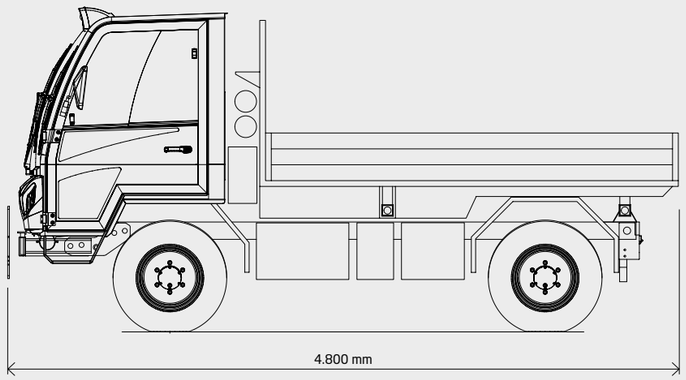
	Largeur: 1.780 mm	Rayon de braquage: 6,9 m
	Longueur: 4.800 mm	Taille du pont: 1.700 x 2.950 mm
	Hauteur: 2.200 mm	Entraînement: Hydrostatique
	Poids: 8.500 kg	VMax: 45 km/h / 60 km/h
	Charge utile: env. 5.000 kg	Nombres de places assises: 3
	Empattement: 2.600 mm	Norme en matière de gaz d'échappement: Filtre à particules Euro 6 + Ad Blue