Meili

Le polyvalent.

Exemples d'accessoires

Siège Viktor **Meili AG**
Brestenburgstrasse 6
CH-8862 Schübelbach
Tél. +41 (0)55 225 01 01
info@meiliswiss.com

Viktor **Meili SA**
Les Carrières du Lessus 3
CH-1867 St.-Triphon
Tél. +41 (0)27 346 16 68
fr@meiliswiss.com

www.meiliswiss.com

hannomayr.communication

CONSTRUIT POUR POUVOIR TOUT FAIRE.

AUCUNE ÉMISSION
100 % ÉLECTRIQUE

Meili

Le polyvalent.

AUCUNE ÉMISSION

100 % ÉLECTRIQUE

RETO.e®

PEUT TOUT FAIRE. SAUF LES ÉMISSIONS.

PIONNIER DURABLE

Le travail de pionnier a toujours été dans le sang de Meili. Mais seulement si cela conduit à une réelle qualité et à une amélioration durable. C'est exactement ce que Meili a réalisé avec le RETO.e®. Un véhicule communal à propulsion électrique qui répond aux exigences des ingénieurs suisses obsédés par la qualité.

Aucune émission, peu de bruit, durable. Le RETO.e envoie un message clair: la responsabilité vécue peut aller de pair avec les qualités polyvalentes classiques RETO de Meili! Performances exceptionnelles, robustesse durable et flexibilité pratique.

BIENTÔT UN MODÈLE CONVOITÉ

Le besoin humain d'air plus pur et de silence, même dans les lieux très fréquentés, ne cesse d'augmenter. Les communes en particulier ont la responsabilité de jouer un rôle pionnier à cet égard. Un véhicule communal qui répond à toutes les exigences en matière de convivialité, d'adaptabilité et de résistance aux intempéries et qui est exploité électroniquement est une carte de visite pour les efforts de durabilité de chaque municipalité.

UNE PUISSANCE DURABLE

Là où se situe le réservoir des autres véhicules, se trouvent les batteries de RETO.e de Meili. Meili ne serait pas Meili si ce n'était pas un système de batterie très spécial. Le noyau est une batterie lithium-ions de haute puissance qui mérite son nom: 120 kW/h dans un espace très réduit. Avec une charge rapide de 1 h, le moteur produit 70 kW nominal et 120 kW en valeur de crête. Cela permet un kilométrage de 200 km environ ou 8 heures de fonctionnement, ce qui devrait être suffisant pour une utilisation quotidienne; avec deux charges rapides ou plus, il est également possible de traiter des applications spéciales. Enfin, un astucieux système de récupération d'énergie fait de RETO.e une véritable alternative électrique en termes de performance.

Pointe de **120kW**

Capacité de **120kW/h**

Portée Ø **200km**

CHARGE RAPIDE DE LA BATTERIE EN 1 H

Batterie lithium-ion haute performance, système de gestion de batterie certifiée automobile, gestion de l'énergie avec récupération.

TECHNOLOGIE DEL INTÉGRÉE

Les feux de position, les feux de circulation diurnes et les clignotants à la technologie DEL écologique garantissent la meilleure visibilité possible sur la vue panoramique et à longue distance.

LA RÉVOLUTION

Une puissance et un support d'appareil durables, 100 % électriques, avec un élément de travail développé par nos soins, une transmission optimisée en termes de bruit et des essieux porteurs puissants et légers.

DONNÉES TECHNIQUES RETO.e®

Largeur: 1.780 mm	Empattement: 2.300 mm
Longueur: 4.250 mm	Charge par essieu: 3.200 kg
Hauteur: 2.150 mm	Rayon de braquage: 6,3 m
Poids: 6.400 kg	VMax: 45 km/h
Charge utile: 3.000 kg	Nombres de places assises: 3
Taille du pont: 1.680 x 2.500 mm	Kilométrage: ø 200 km

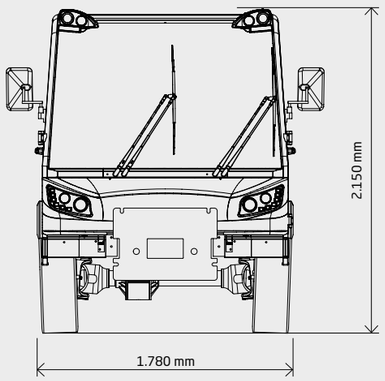

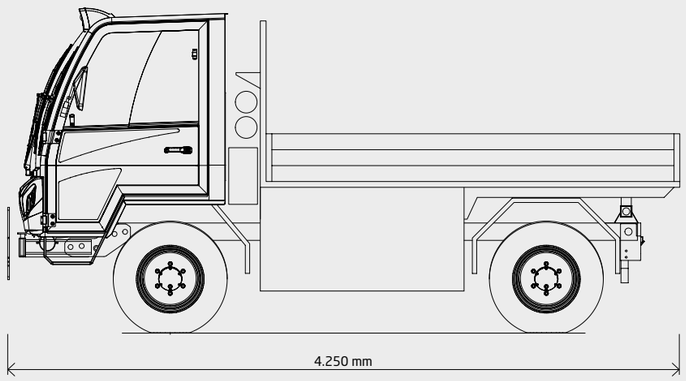

RESPECTUEUX DE L'ENVIRONNEMENT

Le polyvalent: il peut tout faire comme son frère RETO mais avec 0 % d'émission! Respectueux de l'environnement, durable.

PEU DE BRUIT

Le polyvalent: il peut tout faire comme son frère RETO mais avec presque pas de bruit! À l'intérieur comme à l'extérieur.

CONDUITE AISÉE

Le polyvalent: avec chasse-neige, salière, transporteur ou en été avec une èpareuse, une grue, une pompe à eau, ...

SERVICE

Le polyvalent: également à la pointe du service! L'ensemble du système électrique est pratiquement sans entretien.